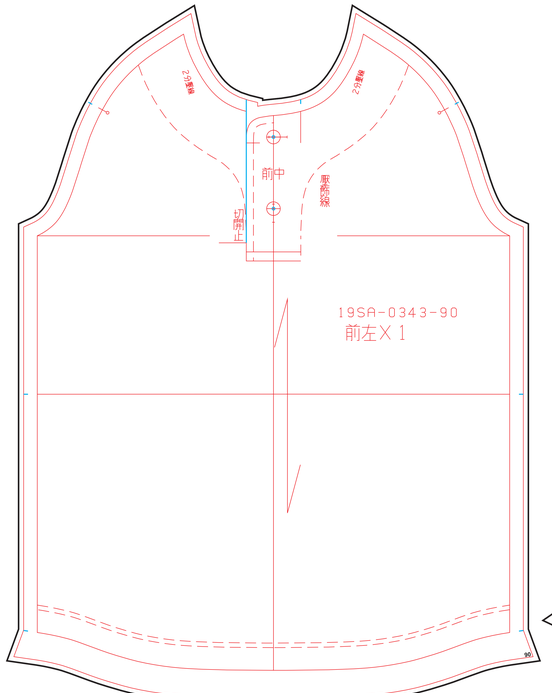
2分重線
2分重線
前中
縫製線
上重ね
19SA-0343-90
前左X 1
90

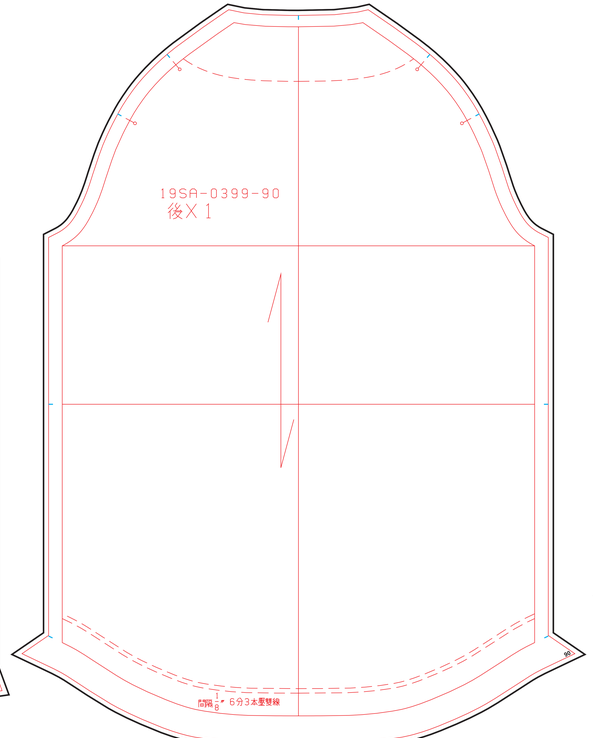
19SA-0399-90
後X 1
間隔 1/8" 6分3本重雙線
90

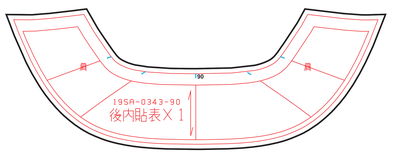
肩
肩
190
19SA-0343-90
後内貼表X 1
90

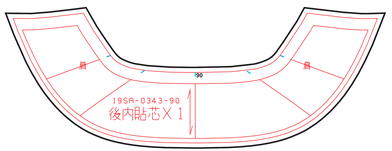
肩
肩
190
19SA-0343-90
後内貼芯X 1
90

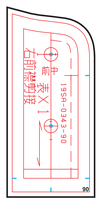
19SA-0343-90
前内貼芯X 1
申
90

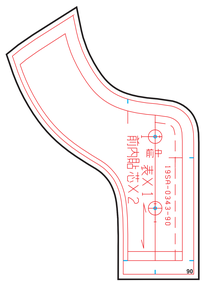
19SA-0343-90
前内貼芯X 2
申
90

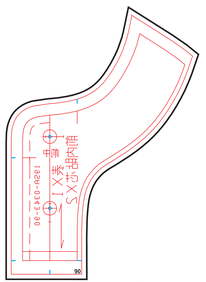
19SA-0343-90
前内貼芯X 3
申
90

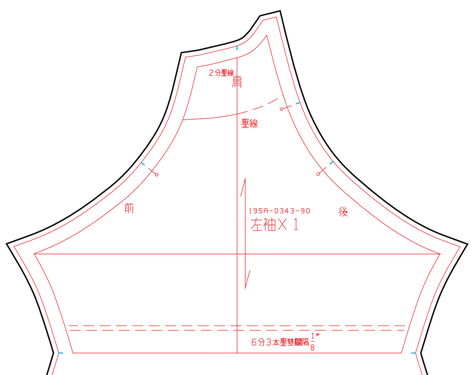
2分重線
肩
重線
前
後
19SA-0343-90
左袖X 1
6分3本重雙線
間隔 1/8"
90

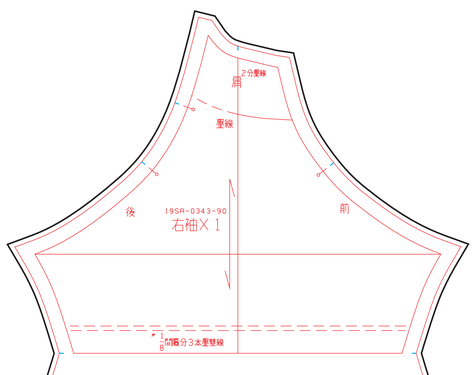
2分重線
肩
重線
後
前
19SA-0343-90
右袖X 1
間隔 1/8" 分3本重雙線
90

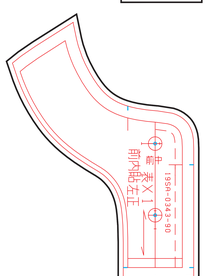
19SA-0343-90
前内貼左正
申
90

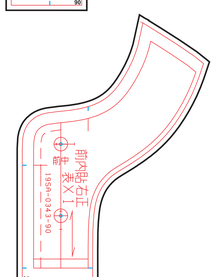
19SA-0343-90
前内貼右正
申
90